Dauner Antriebstechnik GmbH

3 - Wege Stromregelventil

– Restölstrom zum Tank - Aufflanschbar auf OMS Motoren –

max. 350 bar

Gehäuse: verzinkter Stahl

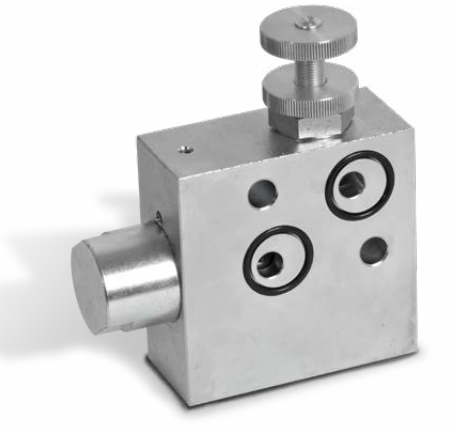

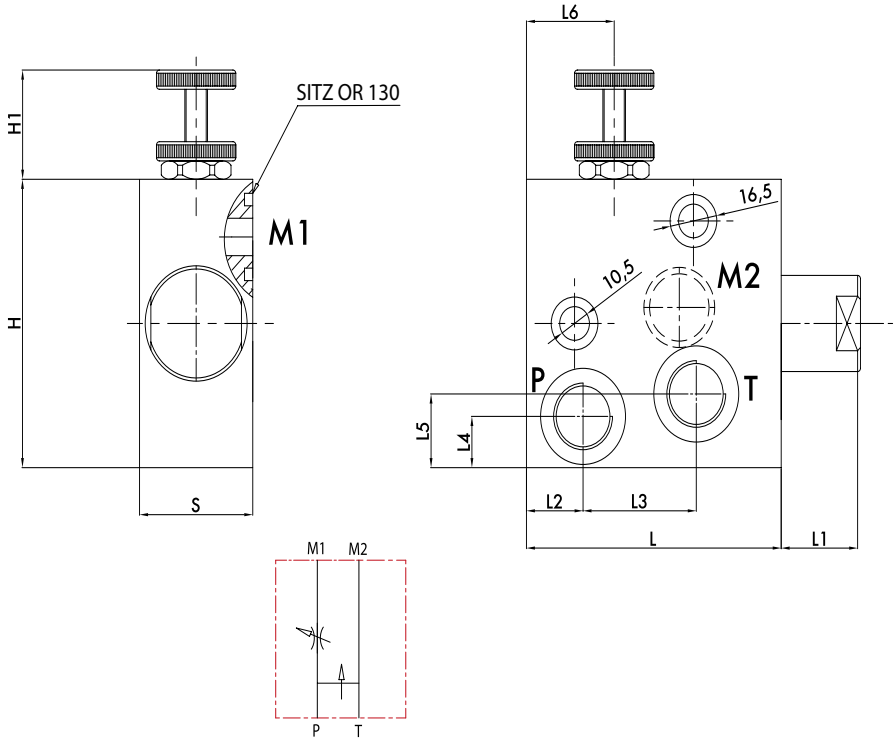

Das Ventil hält den Volumenstrom im Anschluss **P** unabhängig vom Lastdruck und Eingangsvolumenstrom konstant. Der Restölstrom in **T** wird drucklos zum Tank abgeleitet. Gegendruck in **T** beeinflußt unter Umständen den geregelten Volumenstrom in **P**. Das Ventil kann nur in eine Richtung durchströmt werden. Der zusätzliche Einsatz eines Druckbegrenzungsventils zwischen Stromregelventil und Verbraucher ist unbedingt vorzusehen.

Bestell-Nr.	Bezeichnung	max. Eingangs-Volumen-strom	max. geregelter Volumen-strom	max. Betriebs-druck	Anschluss-gewinde	L	L1	L2	L3	L4	L5	L6	H	H1	S	Gewicht
		Lt. / min	Lt. / min	bar	P . T	mm										Kg
205-074-01500	RFP3-12-OMS	60	50	350	G1/2"	90	26	20	40	16	23	31	90	35	40	2,41

Dauner Antriebstechnik GmbH – Industriestraße 3 – 96120 Bischberg – Trosdorf
Tel.: 09503/50008-0 – Fax: 09503/50008-49 – Email: info@dauner-antriebstechnik.de – www.dauner-antriebstechnik.de

Die Inhalte unserer Seiten wurden mit größter Sorgfalt erstellt. Für die Richtigkeit, Vollständigkeit und Aktualität der Inhalte können wir jedoch keine Gewähr übernehmen.